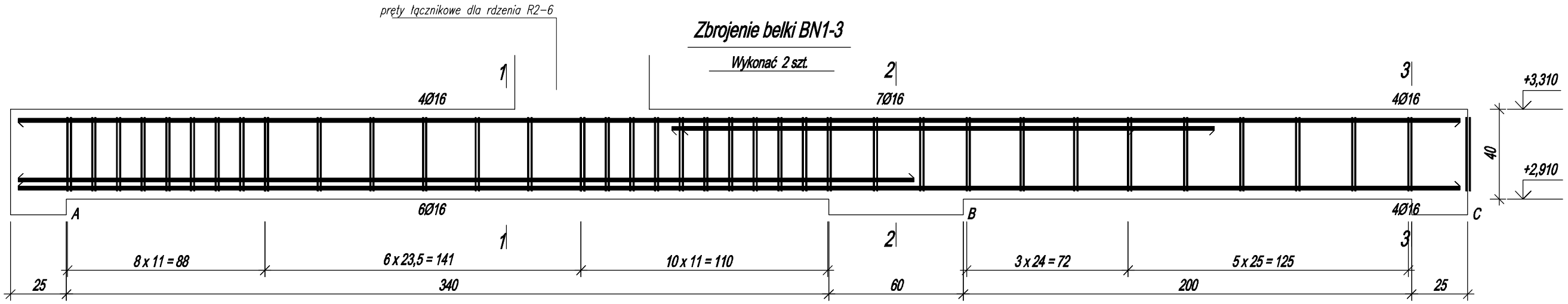

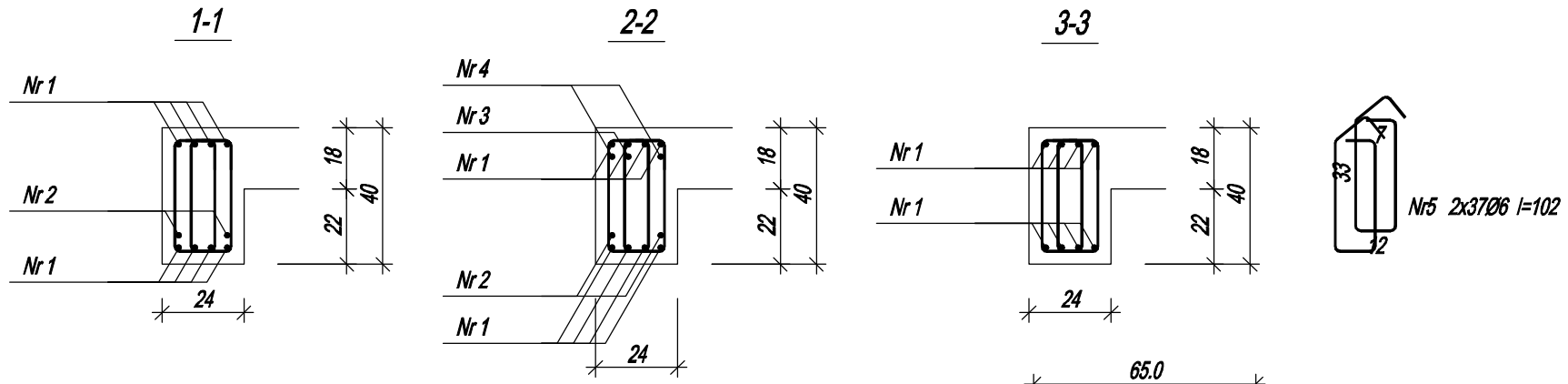

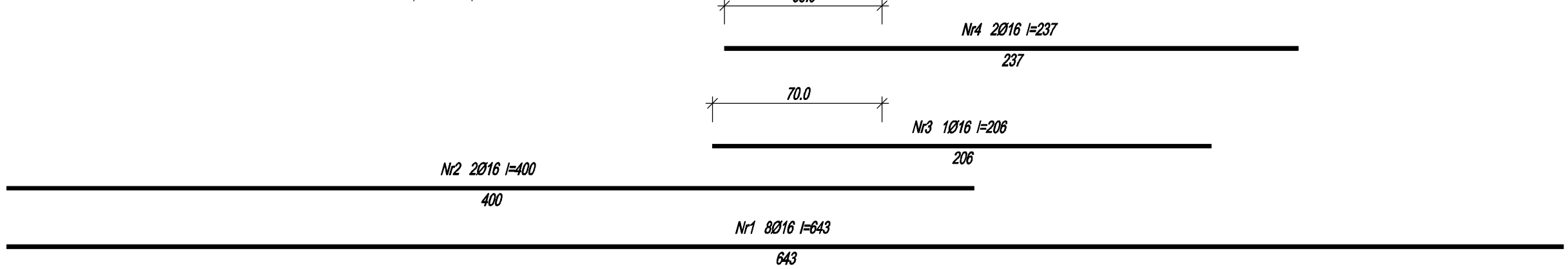

Wykaz zbrojenia

Nr pręta	Średnica [mm]	Długość [cm]	Liczba [szt.] prętów w 1 elemencie	elementów	całkowita prętów	Długość całkowita [m] B500SP Ø6	Ø16
Zbrojenie belki BN1-3 - wykonać 2 szt.							
1	16	643	8	2	16		102,88
2	16	400	2	2	4		16,00
3	16	206	1	2	2		4,12
4	16	237	2	2	4		9,48
5	6	102	74	2	148	150,96	
Długość całkowita wg średnic [m]						151,0	132,5
Masa 1mb pręta [kg/mb]						0,222	1,578
Masa prętów wg średnic [kg]						33,5	209,1
Masa prętów wg gatunków stali [kg]						242,6	
Masa całkowita [kg]						243	

Beton	C25/30	(B30)
Stal	B500SP	
Otulina	c_{nom}	=35 mm

Uwagi:
*wymiary w cm ,
*poziomy podano w m,
*beton C25/30 (B30),
*pręty główne ze stali A-IIIN,
*strzemiona ze stali A-IIIN,

~UNIPROCAD~ Biuro Konstrukcyjno-Projektowe mgr inż. Robert Kapusta
Zgłobice 33-113 ul.Tęczowa 6
tel. 608 528 329

TEMAT: Projekt techniczny rozbudowy budynku szkoły podstawowej na dz nr 934/1,934/6,933/1 w Targowisku gmina Kłaj

ADRES: Targowisko dz nr 934/1,934/6,933/1 gmina Kłaj

PROJEKTOWAŁ: mgr inż. Robert Kapusta, Upr. bud. nr PDK/0133/PWOK/04

PODPIS:

SPRAWDZIŁ: inż. Piotr Łabno, Upr. bud. nr BUA NB 8346/5/90

NAZWA RYSUNKU: Zbrojenie belki BN1-3.

SKALA: 1:20

BRANŻA: Konstrukcja

DATA: 03.2023 r.

NR RYS.: 29.